Freigabe	Änderungen:	Datum	Index:	Planbezeichnung.:	Maßstab: 1:5
Datum	Anlage LV	07.07.26	0	Schiebetür mit Antrieb, Küche Vorbereitung,	Dat.: 07.01.26
Arch.				Edelstahlzarge mit Nassraum-Plattentür	Gez:

D 53.82 -0

NBA-ARC-A-DT-XX-TUE-5382-0-LV

Ausführungshinweise:

Oberflächen:
MW - Mauerwerk, STB - Stahlbeton, PU - Putz, FL-Fliesen, GK - Gipskarton/ Leichtbauwand, HZ - Holz, SB - Sichtbeton, SO - Sockelleiste
HPL - Schichtstoff, ST - Stahl

Befestigungen, Details:
- sämtliche Anschlüsse und Füllungen entsprechend Zulassung
- Befestigung Türzarge nicht sichtbar gem. Zulassung
- Befestigungen, Dichtungen etc. nicht dargestellt
- Edelstahlumfassungszarge gem. Türliste
- Türblatt: Nassraum Plattentür HPL beschichtet gem. Türliste
- Zargenoberfläche: Nasslack, Farbton weiss, nach Bemusterung
-Türblattoberfläche: HPL, Farbton weiss nach Bemusterung
-Verglasung gem. Zulassung und statisch. Erfordernis
-Wandaufbau siehe Ausführungspläne und Wandliste

Anforderungen und Ausstattung
gem. Türliste und Übersichtspläne Ü 50.00ff
- Brandschutz
- technische Einbauten (Schließer, Bodendichtung, Drücker, Bänder, etc.)

Die Zeichnung gilt nur in Verbindung mit den ergänzenden Angaben in der Türliste.
Die Informationen aus der Türliste sind maßgebend, bei Unstimmigkeiten Rücksprache halten!

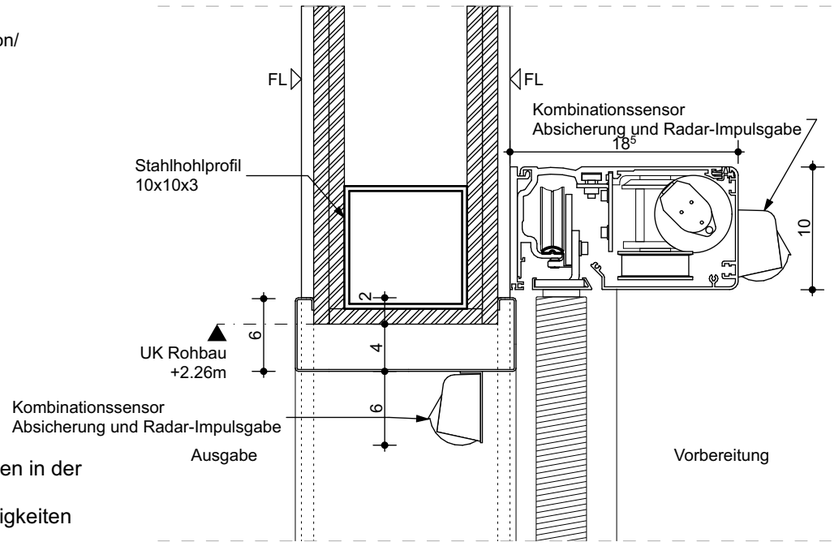

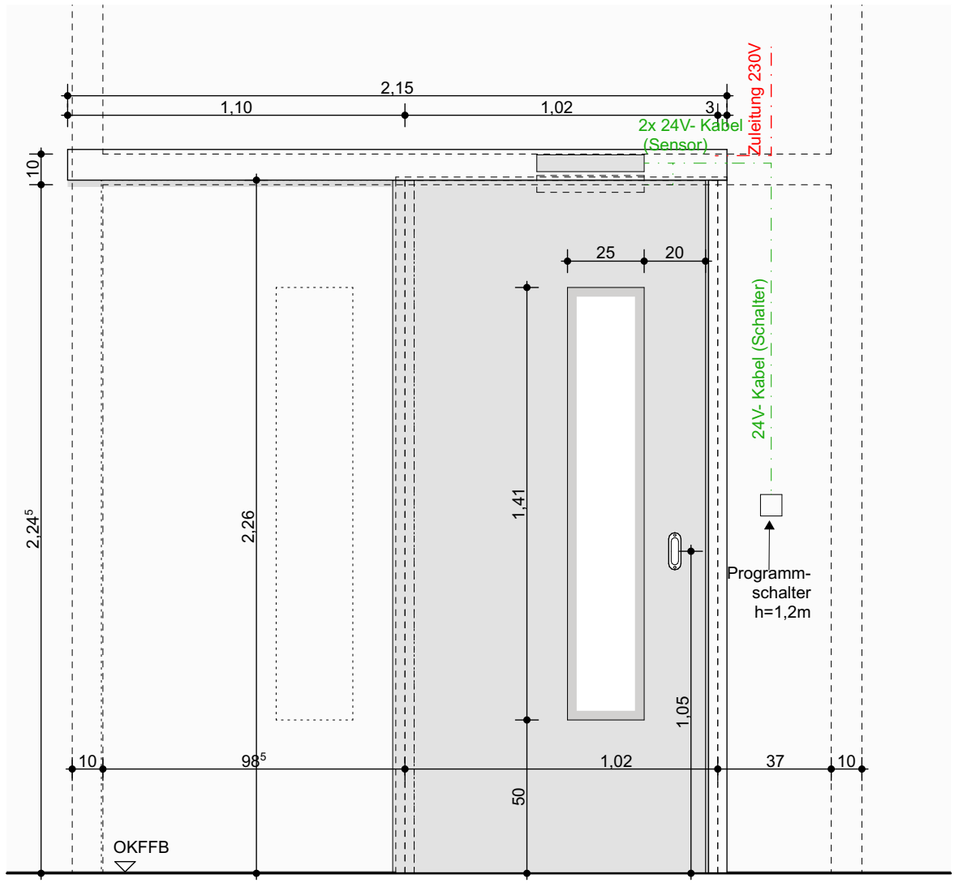

Ansicht - M 1:20

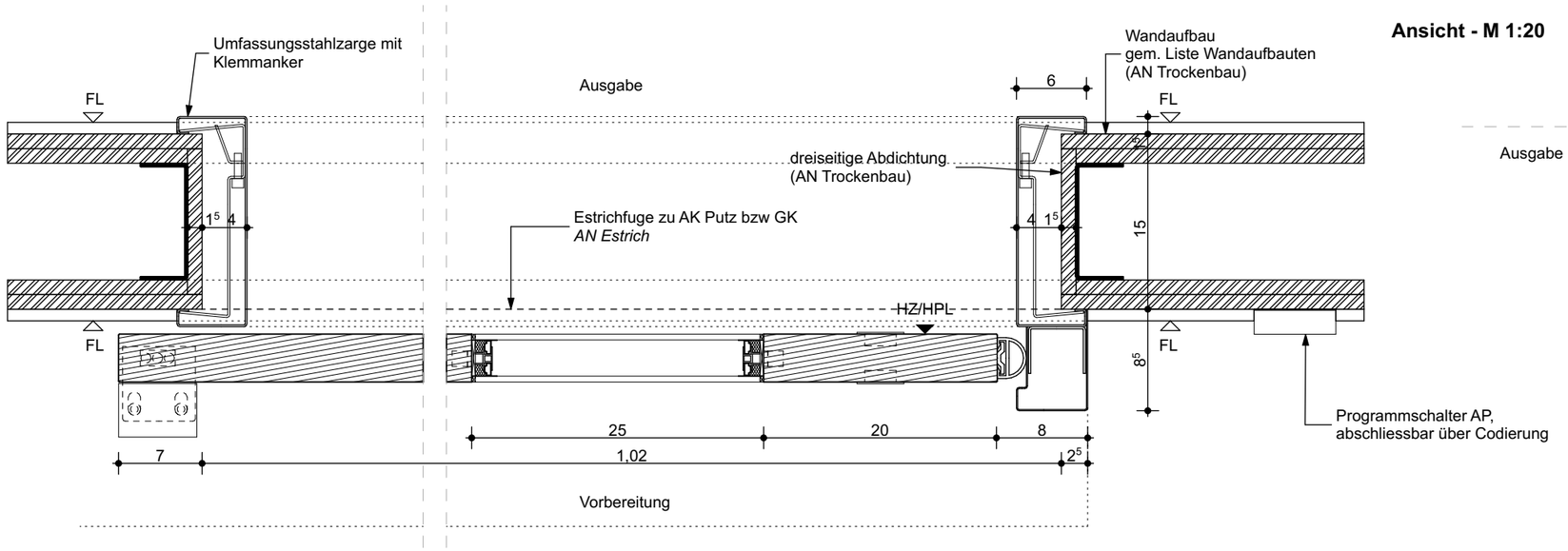

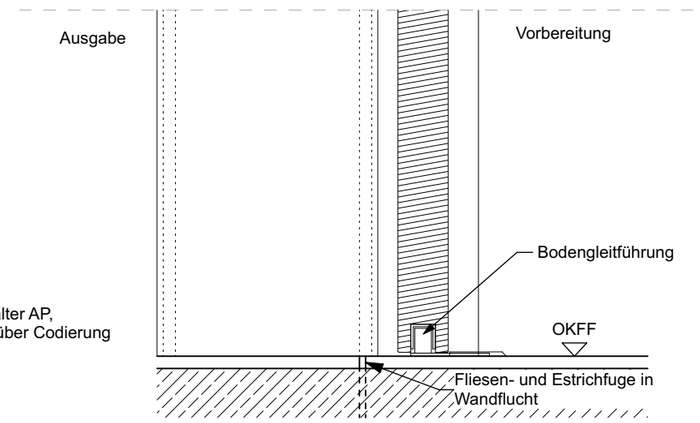

MNGES

Maße am Bau nehmen und prüfen. Für Maßfehler haftet der Auftragnehmer. Bei der Bauausführung sind folgende Unterlagen zu beachten: Statik mit Positionsplänen, Ausführungszeichnungen, Architektendetails und Firmendetail-zeichnungen. Firmenzeichnungen gelten nur mit dem Genehmigungsvermerk des Architekten.

Bauherr:
ISB - Immobilienservicebetrieb Bielefeld
August-Bebel-Straße 92
33602 Bielefeld

Planung: